Monoblock with rear ports A–B = 3/8"G or 1/2"G, P–T = 1/2"G
Parallel connection. With/without relief valve. (RV)
Monoblock mit rueckseitige Anschl 3/8"G oder 1/2"G, P–T = 1/2"G
Parallel Schaltung. Mit/ohne Druckbegrenzungsventil. (DBV)

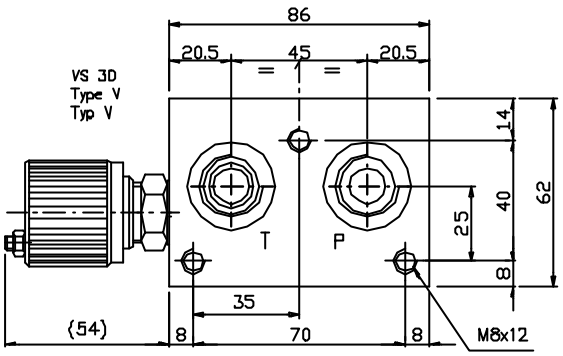

N° Elem.	H	K	(Kg)
1	110	94	3
2	160	144	4.4
3	210	194	5.8
4	260	244	7.2
5	310	294	8.6
6	360	344	10
7	410	394	11.4
8	460	444	12.8
9	510	494	14.2
10	560	544	15.6

Symbol
parallel conn.
Parallel Schalt.

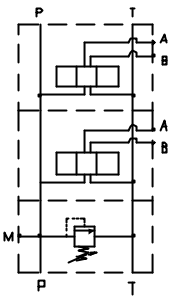

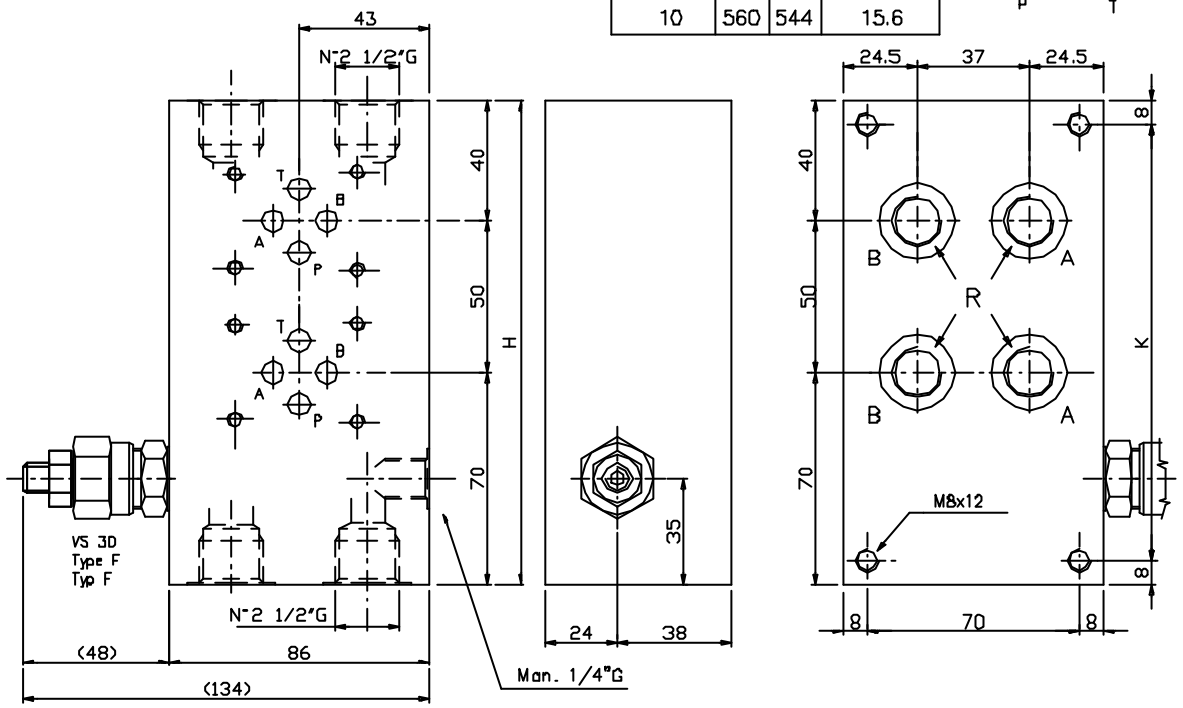

Ordering code
Bestell–Code:

EM 10 3 / * * P * * *

monoblock = M

rear ports = 10
ruecks. Anschl.

CETOP 3

N. of elements 1–...–10
Anzahl Elemente

R 3/8"G = 38
R 1/2"G = 12

rear ports = P
rueckseitige Anschl.

Setting / Einstellung
F = by key / Schlussverstellung
V = handwheel / Handrad

Spring type / Feder Type
0 = 5–50 bar
1 = 30–100 bar
2 = 50–210 bar
3 = 100–350 bar

X = with RV / mit DBV
Z = prearranged for RV
fuer DBV vorgebohrt
Y= without RV / ohne DBV

NOTES : See page 50 for technical characteristics of RV
BEMERKUNG : Siehe techn. Daten des DBV auf Seite 50